PIANO COPERTURA 1 - oggetto di intervento

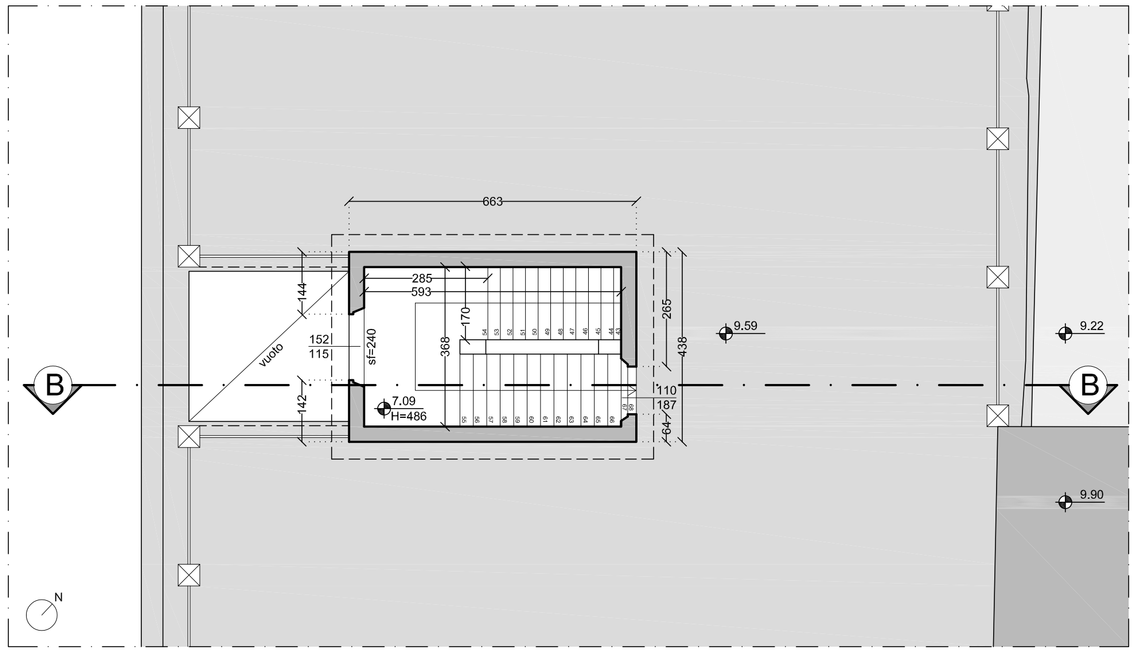

PIANO COPERTURA 2 - oggetto di intervento

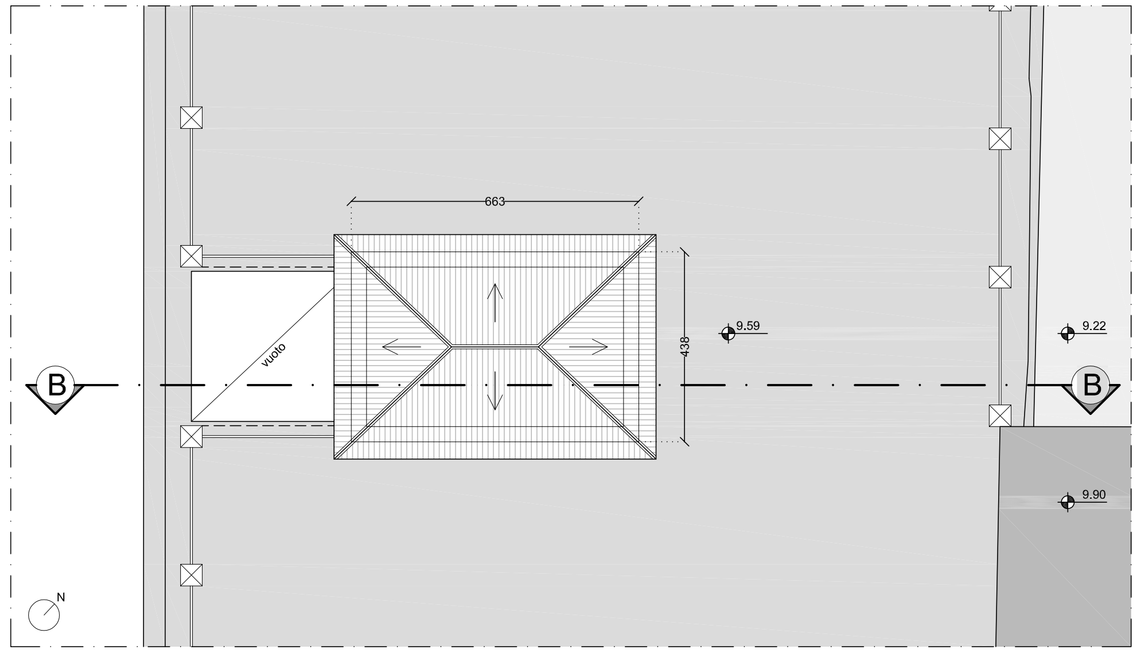

NOTE:
- TUTTE LE QUOTE DIMENSIONALI SONO ESPRESSE IN cm
- TUTTE LE QUOTE ALTIMETRICHE SONO ESPRESSE IN m E SI RIFERISCONO AL FINITO ARCHITETTONICO.

PROSPETTO NORD-OVEST - oggetto di intervento

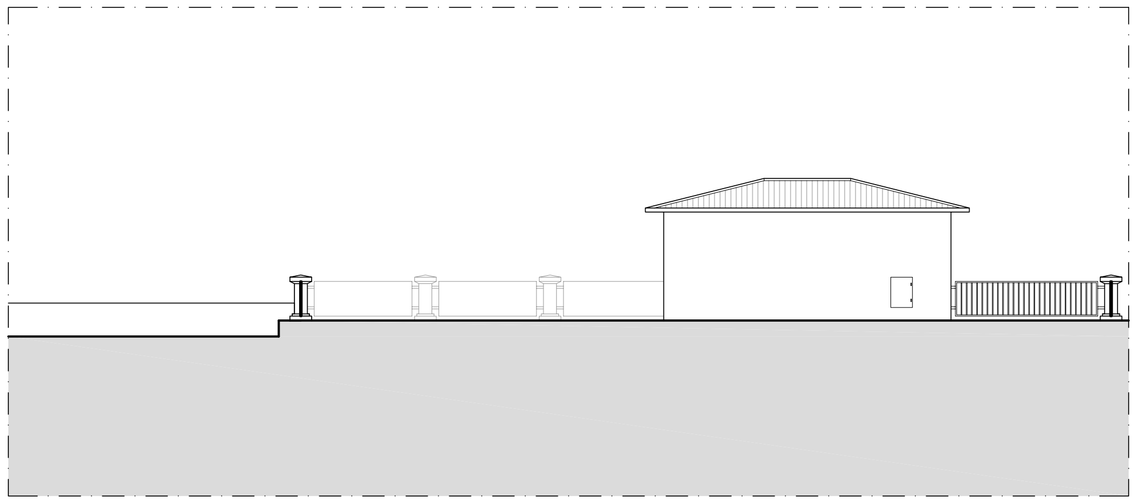

PROSPETTO NORD-EST - oggetto di intervento

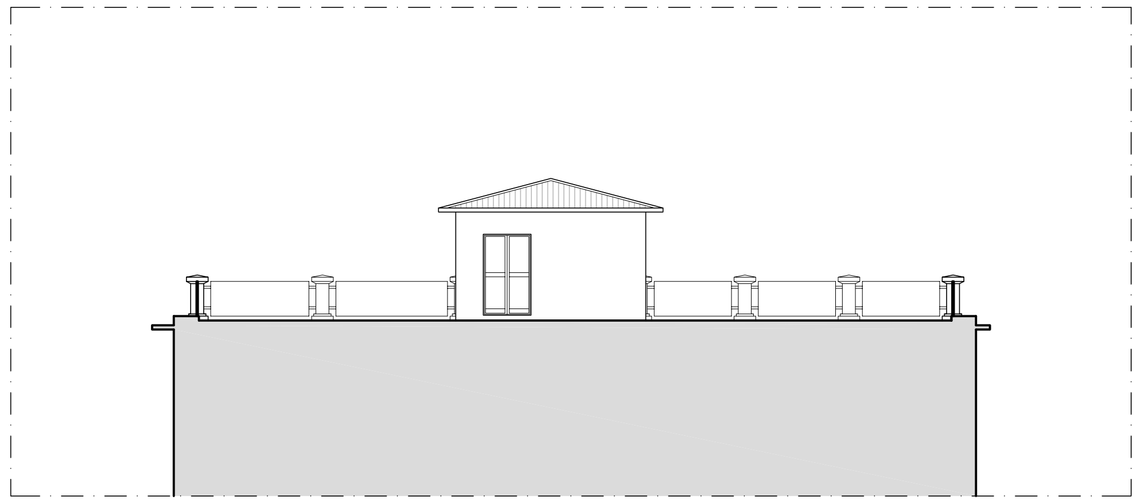

PROSPETTO SUD-EST - oggetto di intervento

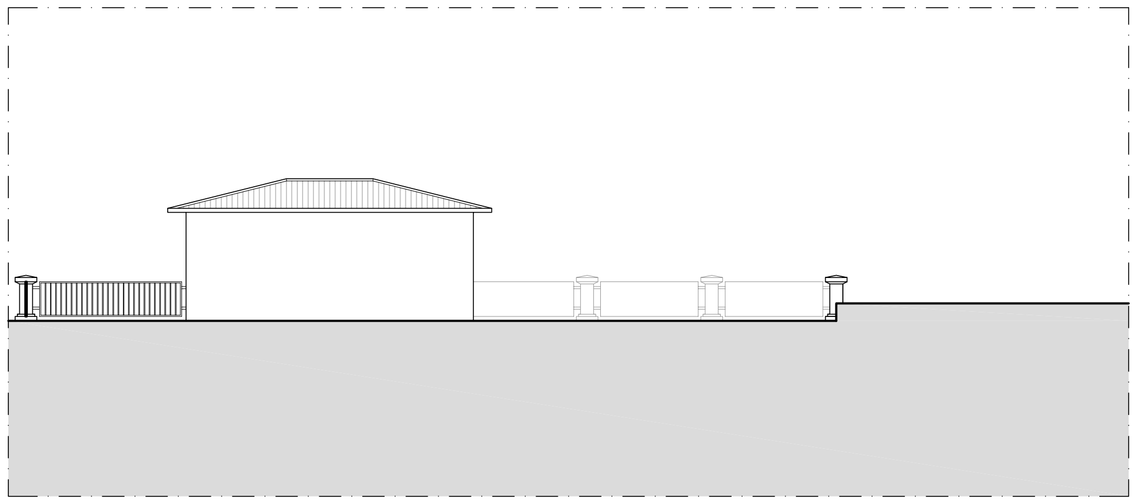

PROSPETTO SUD-OVEST - oggetto di intervento

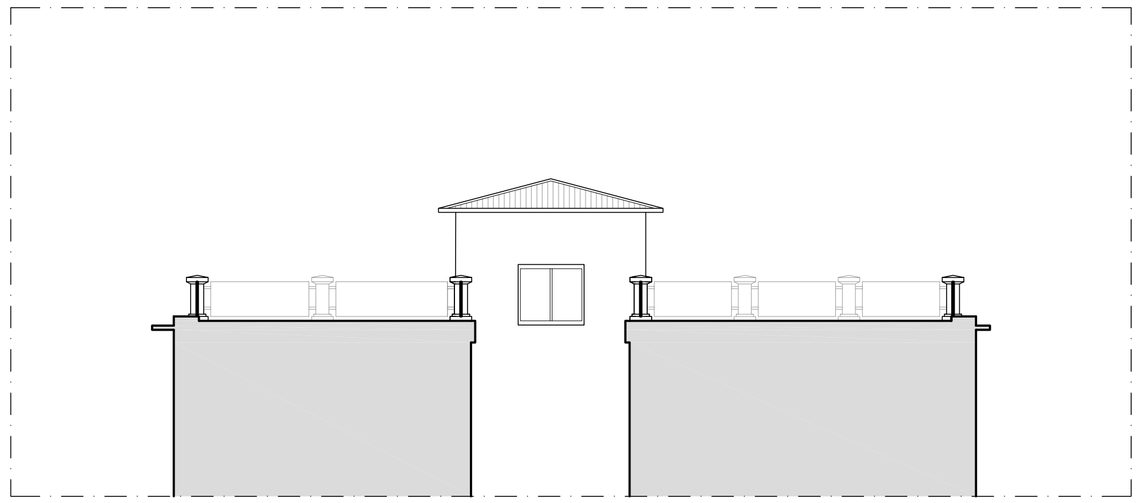

ALL INGEGNERIA
STUDIO TECNICO ASSOCIATO
VIA 1° MAGGIO 56/A, Ed.D - 60131 - ANCONA
tel. 071-2800274 - fax 071-2800273 - info@allingegneria.it - www.allingegneria.it

COMMITTENTE: COMUNE DI ANCONA

OGGETTO: PROGETTO DEFINITIVO ED ESECUTIVO DELL'ADEGUAMENTO DEL TORRINO DELLA **SCUOLA MEDIA MONTESICURO**

PROGETTAZIONE
Studio Tecnico Associato

RESPONSABILE DI COMMESSA
Ing. Francesco Cappanera

RESPONSABILE TECNICO
Ing. Marco Principi

ASSOCIATI ALLA PROGETTAZIONE:
Ing. Stefano Leoni
Ing. Marco Principi
Ing. Claudia Marconi

COLLABORATORI:
Ing. Claudia Davoli

RESPONSABILE DEL PROCEDIMENTO
Dott. Ing. Maurizio Ronconi

elaborato	PROGETTO ESECUTIVO
fase tipo n. tavola E R 02	RILIEVO ARCHITETTONICO: piante e prospetti dell'oggetto di intervento
scala 1:100	COMMESSA N° 409 — cod. 409-E-MO-R-02-A

Organizzazione certificata RINA secondo norma UNI EN ISO 9001 Cert. n. 9740/03/S		DATA	OPR.	CONTR.	APPR.
	emiss. A	16/10/2019	CD	MP	FC
	1° rev. B				
	2° rev. C				
	3° rev. D				

Proprieta' riservata, a termine di legge, a "ALL INGEGNERIA" con divieto di riproduzione e di utilizzazione anche solo parziale senza l'autorizzazione dell'autore.