TIPICO COLONNA PORTAIMPIANTI (TOTEM) DA REALIZZARE COME GLI ESISTENTI

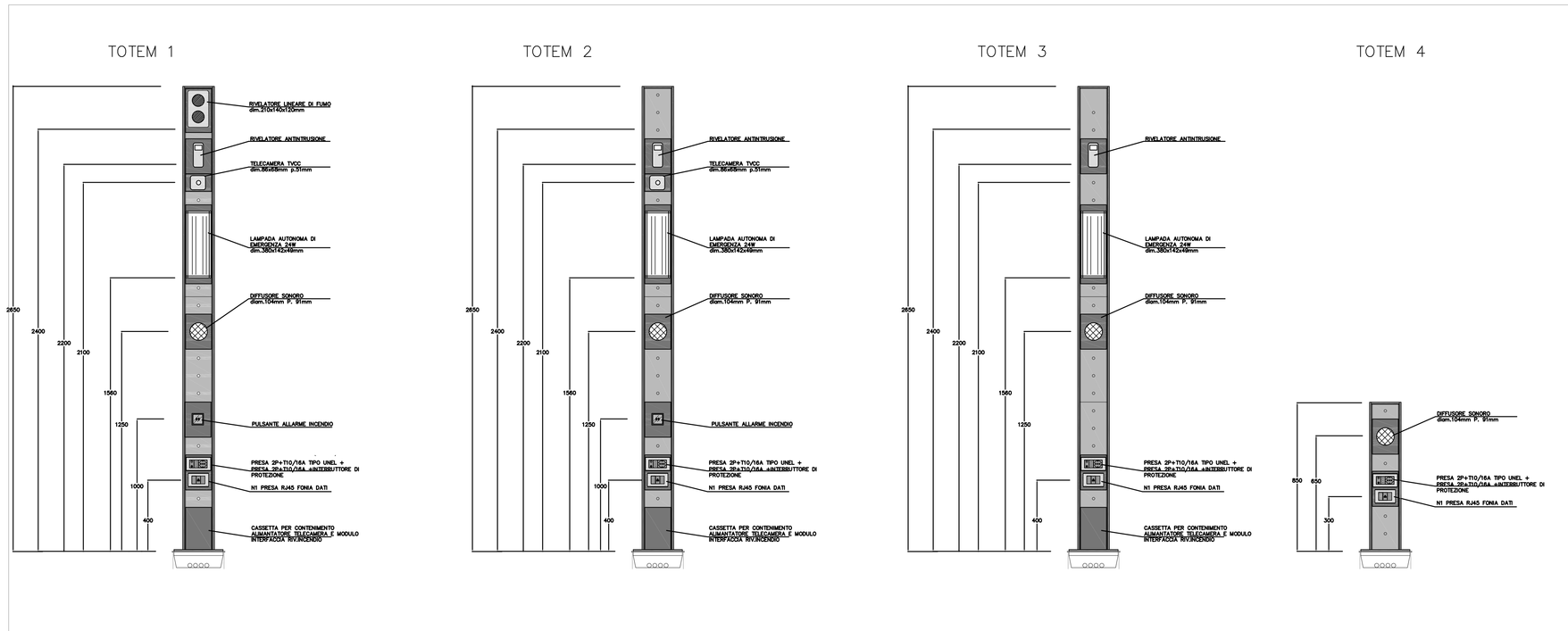

IMMAGINI TOTEM ESISTENTI

APPARECCHI ILLUMINANTI

Modulo a sezione ad "H" con binario nella zona inferiore e modulo led nella zona superiore per luce indiretta, installazione a sospensione (TIPO Novalux LUKY EVO B o similare)

Plafoniera diretta/indiretta led 58W con schermo microprismatico a bassa luminanza a sospensione (TIPO Novalux LUKY EVO B o similare)

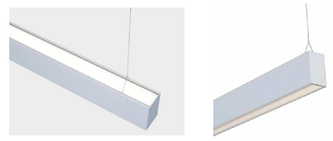

Plafoniera con modulo led 36W con ottica lamellare a bassa luminanza IP66 (TIPO Beghelli Acciaio Led o similare)

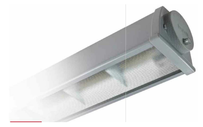

Plafoniera con modulo led 36W con ottica lamellare a bassa luminanza installazione a soffitto (TIPO Beghelli P236 o similare)

Applique a parete per luce diffusa con lampada led 30W (TIPO BIFFI Ditto o similare)

Applique a parete con schermo opale per lampada led 30W (TIPO BIFFI Ditto o similare)

Applique a parete per luce indiretta con lampada led 20W (TIPO Novalux Vela o similare)

Barra led alto rendimento per installazione a soffitto 20W (TIPO Idealux Profili o similare)
Plafoniera tipo reglette led 12W (TIPO Idealux Profili o similare)

Plafoniera da incasso a LED con ottica microprismata UGR19 30W dimmerabile Dali (TIPO Fosnova PanelTech o similare)

Proiettore/APPLIQUE da soffitto a led 30 /35W IP44 (TIPO Fosnova Boxy o similare)

Faretto da soffitto a led 18/20W IP40 (TIPO Fosnova Slim Lex o similare)

ALTEZZE INSTALLAZIONE COMPONENTI ELETTRICI E SPECIALI

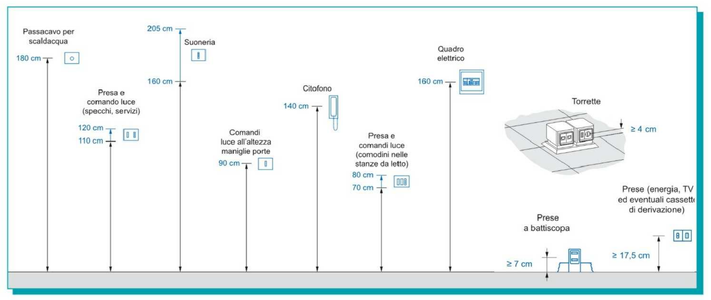

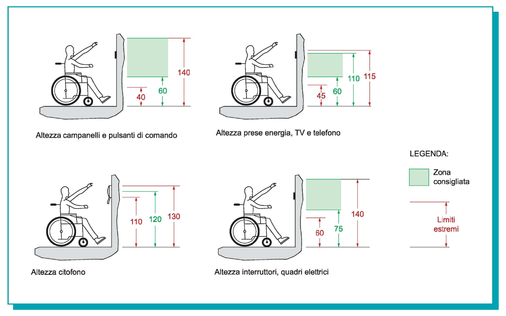

ZONE INSTALLAZIONE COMPONENTI ELETTRICI SERVIZI IGIENICI

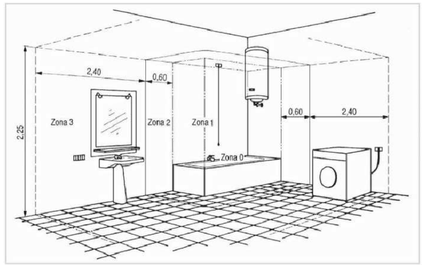

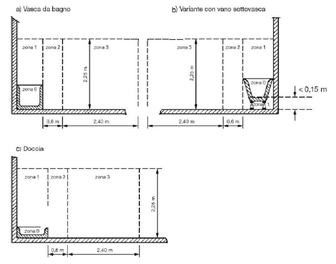

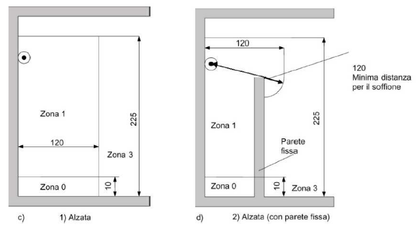

c) 1) Alzata

d) 2) Alzata (con parete fissa)

Dimensioni delle zone, (alzata) nei locali contenenti una doccia con o senza piatto

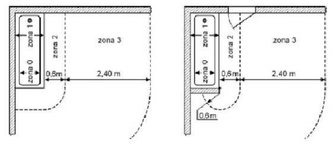

a) Vasca da bagno

b) Vasca da bagno con parete fissa e con porta che interessa le zone 2 e 3

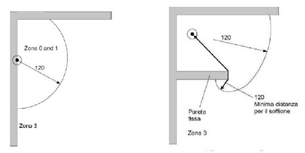

e) Doccia senza piatto

f) Doccia senza piatto con parete fissa

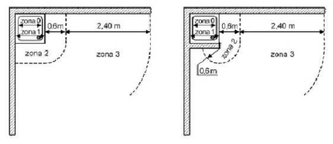

c) Doccia

d) Doccia con parete fissa

Nella zona 0, possono essere installati solo apparecchi utilizzatori che contemporaneamente:
– siano adatti all'uso in quella zona secondo le relative norme e siano montati in accordo con le istruzioni del costruttore;
– siano fissati e connessi in modo permanente;
– siano protetti mediante circuiti SELV alimentati a tensione non superiore a 12 V in corrente alternata e a 30 V in corrente continua.

Nella zona 1, si possono installare solo apparecchi utilizzatori fissi e connessi in modo permanente. Gli apparecchi devono essere adatti all'installazione in zona 1 secondo le istruzioni per l'uso e il montaggio fornite dal costruttore.
Tali apparecchi sono:
– vasca idromassaggio;
– pompe doccia;
– apparecchi protetti mediante circuiti SELV o PELV con tensione nominale non superiore a 25 V a.c. o 60 V d.c.;
– impianti di ventilazione;
– portascugiamani (1)
– scaldacqua elettrici;
– apparecchi di illuminazione.
(1) NOTA Si pone l'attenzione sul fatto che la grande maggioranza di questo tipo di apparecchi in commercio è in Classe I ed alimentata a 230V, e sono da considerare pertanto non idonei all'installazione in Zona 1.

Nella zona 2 si possono installare solo:
– scaldacqua elettrici; o
– apparecchi di illuminazione di Classe I e II, apparecchi di riscaldamento di Classe I e II ed unità di Classe I e II per vasche da bagno per idromassaggi che soddisfino le relative Norme, previste per generare per es. aria compressa per vasche da bagno per idromassaggi (vedere 701.412.5).
Unità di comando per vasche da bagno per idromassaggi che soddisfino le relative Norme, previste per generare per es. aria compressa per vasche da bagno per idromassaggi, possono tuttavia essere installate nella parte della zona 1 che si trova sotto la vasca da bagno, a condizione che siano soddisfatte le prescrizioni di 701.413.1.2 e che tale zona situata al di sotto della vasca da bagno sia accessibile solo con l'aiuto di un attrezzo.

CANALE ELETTRIFICATO PRECABLATO

Canale elettrificato precablato portata max 32A con posizionamento libero dei punti di prelievo (prese) ad innesto rapido.

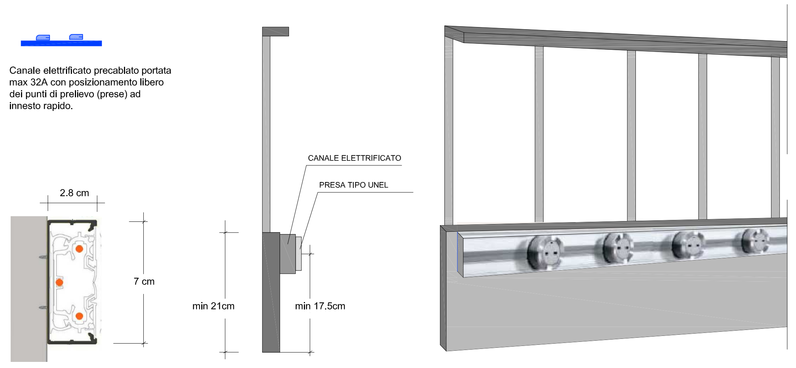

TORRETTA A PAVIMENTO

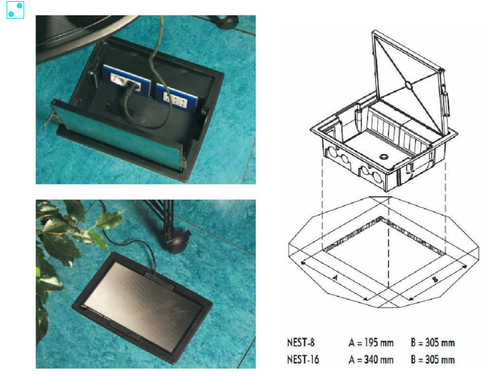

RIVELATORE INSTALLATO SU CONTROSOFFITTO

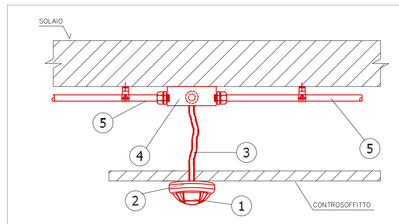

1) RIVELATORE INCENDIO
2) BASE RIVELATORE
3) TUBO PVC FLESSIBILE ø25mm
4) SCATOLA DI DERIVAZIONE
5) TUBO PVC RIGIDO ø25mm
6) TUBO PVC RIGIDO ø20mm
7) RIPETITORE OTTICO

RIVELATORE INSTALLATO A SOFFITTO CON IMPIANTO A VISTA

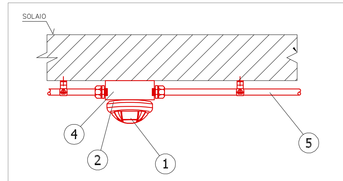

1) RIVELATORE INCENDIO
2) BASE RIVELATORE

4) SCATOLA DI DERIVAZIONE
5) TUBO ACCIAIO ø20mm

PULSANTE MANUALE INSTALLATO A PARETE CON IMPIANTO A VISTA

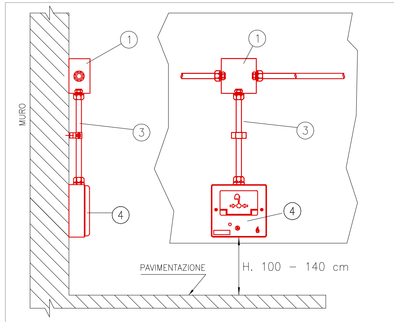

1) SCATOLA DI DERIVAZIONE
3) TUBO ACCIAIO ZINCATO ø25mm
4) PULSANTE DI ALLARME

DERIVAZIONE LINEA IN TUBO IN ACCIAIO DA CANALETTA

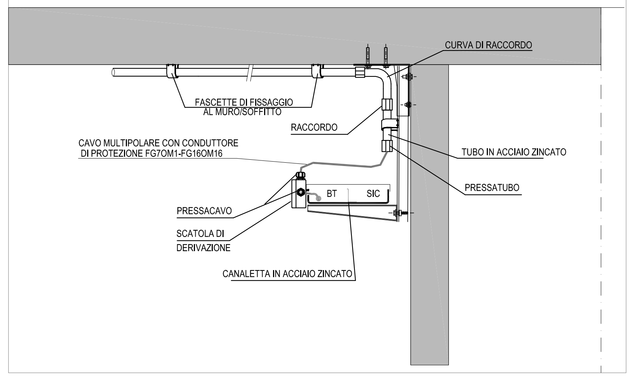

COMUNE DI ANCONA
DIREZIONE LAVORI, PATRIMONIO, GARE E APPALTI, SPORT

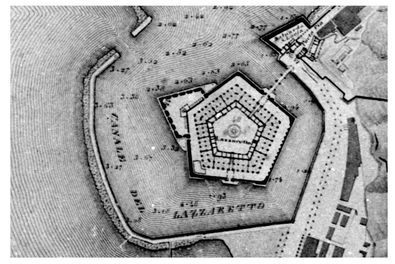

CONSILIUM
SERVIZI DI INGEGNERIA s.r.l.
Viale del Mille, 70 - FIRENZE
TEL. +39 055 49 30 18
FAX +39 055 48 02 08
WEB www.consiliumfi.it
EMAIL info@consiliumfi.it

COMMESSA 104/17
DATA LUGLIO 2017
REVISIONE 2

OGGETTO
RECUPERO DELLA MOLE VANVITELLIANA 2° lotto
finanziamento "Piano nazionale delle città" Art.12 D.L.83/2012
INTERVENTO 3 Restauro e recupero dei due ultimi lati della Mole: lato terra (B-C) e lato Porta Pia (C-D)

PROGETTO ESECUTIVO

TITOLO
IMPIANTI ELETTRICI
PARTICOLARI

SCALA

TAV. N.
3.IE.16

RESPONSABILE PROFESSIONALE DELL'INCARICO
Ing. PAOLO PIETRO BRESCI
RESPONSABILE DEL PROCEDIMENTO
Arch. VIVIANA CARAVAGGI VIVIAN

DISEGNATO MR
CONTROLLATO PPB

DIRITTI D'AUTORE RISERVATI SECONDO LE VIGENTI LEGGI