PIANTA SPICCATO FONDAZIONI
SCALA 1:50

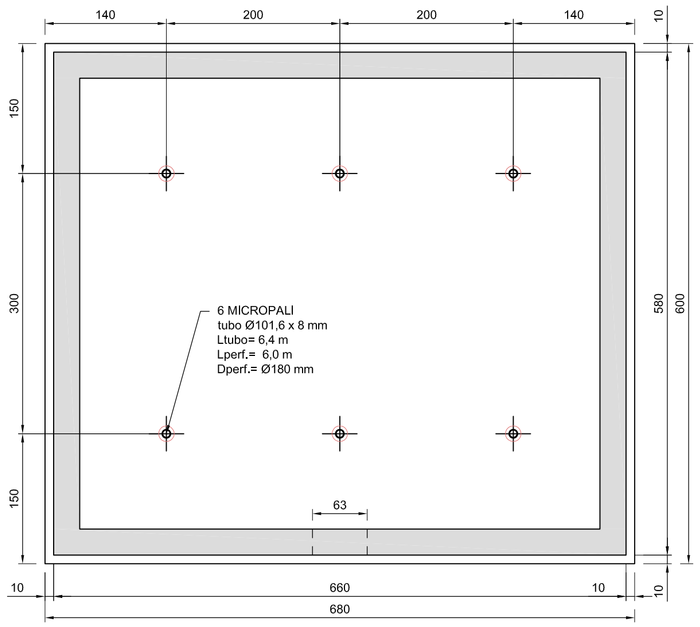

VISTA DALL'ALTO
SCALA 1:50

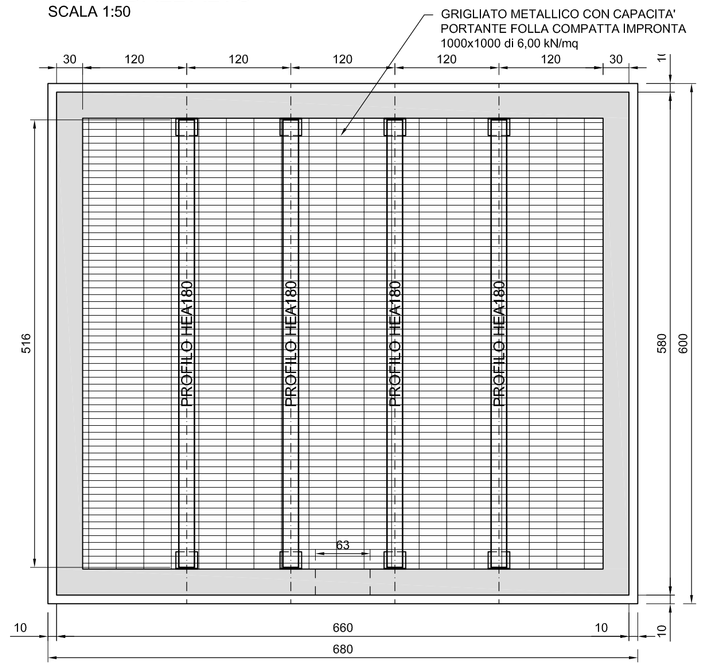

PROSPETTO LATO LUNGO
SCALA 1:50

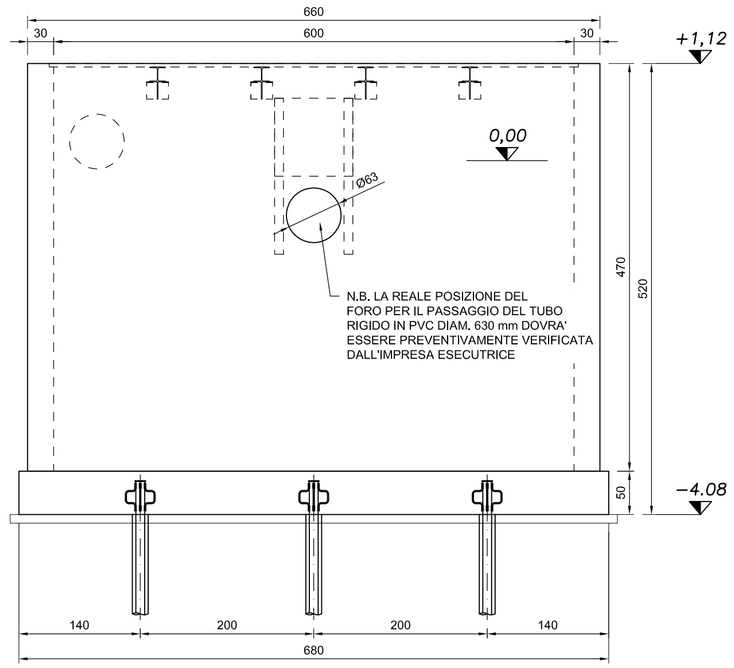

PROSPETTO LATO CORTO
SCALA 1:50

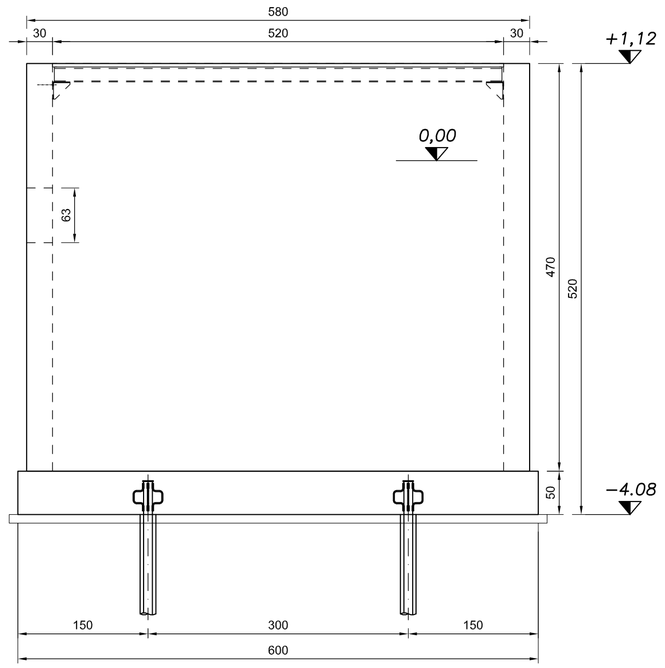

MATERIALI

CALCESTRUZZO PER INTERVENTI IN FONDAZIONE:

C25/30 – RCK >= 30 MPa
CLASSE DI ESPOSIZIONE: XC2
RAPPORTO ACQUA/CEMENTO <= 0,6
COPRIFERRO MINIMO 35 mm

CALCESTRUZZO VASCA DI DECANTAZIONE:

C35/45 – RCK >= 45 MPa
CLASSE DI ESPOSIZIONE: XS2
RAPPORTO ACQUA/CEMENTO <= 0,45
COPRIFERRO MINIMO 50 mm

CALCESTRUZZO STRUTTURALE ALLEGGERITO PER INTERVENTI DI RECUPERO SOLAI:

CLASSE DI RESISTENZA A COMPRESSIONE LC 25/28 MPa
CLASSE DI MASSA PER UNITA' DI VOLUME D1,6
INTERVALLO DI MASSA PER UNITÀ DI VOLUME 1400<ρ≤1800 kg/mc
MASSA PER UNITÀ DI VOLUME CALCESTRUZZO NON ARMATO 1650 kg/mc

CALCESTRUZZO FIBRORINFORZATO PER INTERVENTI SU STRUTTURE ESISTENTI C.A.:

RESISTENZA A COMPRESSIONE 1GG>= 48 MPa
RESISTENZA A COMPRESSIONE 28GG>=130 MPa
RESISTENZA A TRAZIONE 28GG >=8,5 MPa
MODULO ELASTICO 38 GPA

ACCIAIO PER CEMENTO ARMATO:

B450C CONTROLLATO IN STABILIMENTO
1,15≤ fyk/ftk<1,35

ACCIAIO PER CARPENTERIA METALLICA:

S275 – UNI EN 10025–2
TENSIONE DI ROTTURA 430 MPa
TENSIONE DI SNERVAMENTO 275 MPa

ACCIAIO PER STRUTTURE DI COLLEGAMENTO E MICROPALI:

S355 – UNI EN 10025–2
TENSIONE DI ROTTURA 510 MPa
TENSIONE DI SNERVAMENTO 355 MPa

SALDATURE:

CLASSE D'ESECUZIONE SECONDO UNI EN 1090: EXC2

BULLONATURE:

BULLONI AD ALTA RESISTENZA CLASSE 8.8 CONFORMI ALLE SPECIFICHE DELLA NORMA ARMONIZZATA UNI EN 14399–1 E ALLE SPECIFICHE DEL P.to 11.3.4.6.2 DEL D.M 14.01.2008:

- VITI CLASSE 8.8;
- DADI aclasse 10;
- RONDELLE C50;
- I BULLONI DOVRANNO ESSERE NONTATI CON UNA ROSETTA SOTTO LATESTA DELLA VITE E UNA ROSETTA SOTTO IL DADO;
- I BULLONI DOVRANNO ESSERE CONTRASSEGNATI CON LE INDICAZIONI DEL PRODUTTORE, LA CLASSE DI RESISTENZA E LA MARCHIATURA CE;
- I BULLONI DISPOSTI VERTICALMENTE AVRANNO LA TESTA DELLA VITE RIVOLTA VERSO L'ALTO E IL DADO VERSO IL BASSO;
- VITI, DADI E RONDELLE DOVRANNO ESSERE FORNITI DALLO STESSO PRODUTTORE

BARRE METALLICHE PER COLLEGAMENTI:

BARRE FILETTATE CLASSE 8.8 CON ZINCATURA DI SPESSORE MINIMO 5 MICRON

MURATURA IN MATTONI PIENI NUOVI E DI RECUPERO E MALTA BASTARDA DI CLASSE M10:

RESISTENZA CARATTERISTICA A COMPRESSIONE f_k= 6,7–8 MPA
RESISTENZA CARATTERISTICA A TAGLIO IN ASSENZA DI TENSIONI NORMALI f_{vo} =0,30 MPa

LEGNO

ABETE MASSICCIO – NORMA UNI EN 14081

SEZIONE A-A
SCALA 1:50

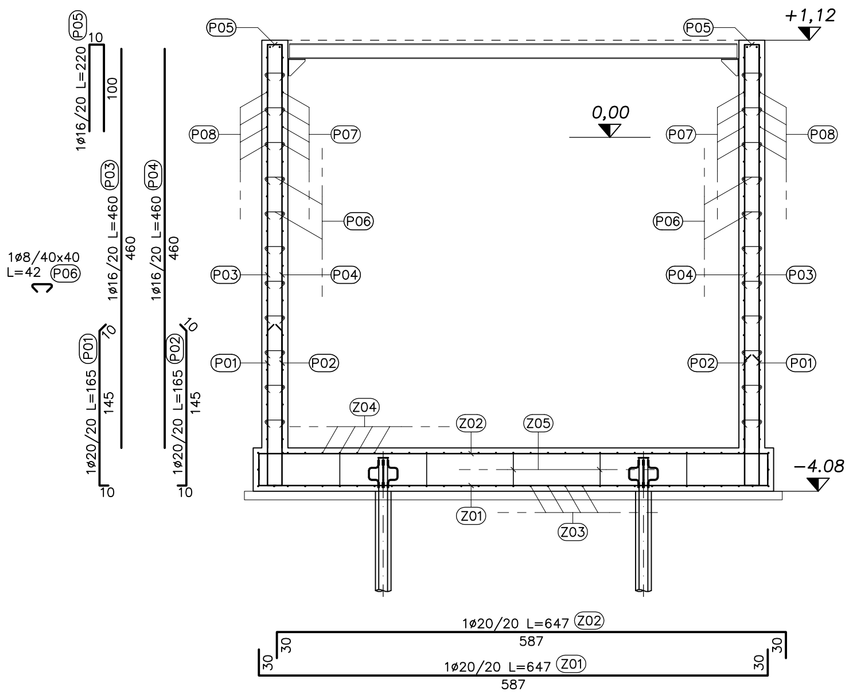

SEZIONE B-B
SCALA 1:50

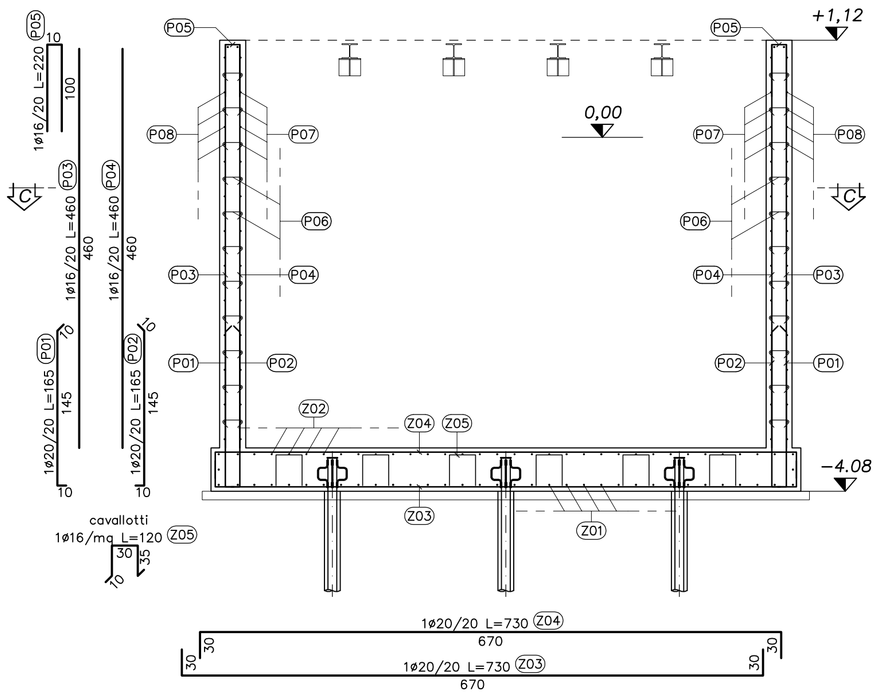

PARTICOLARE ANCORAGGIO MICROPALO
SCALA 1:20

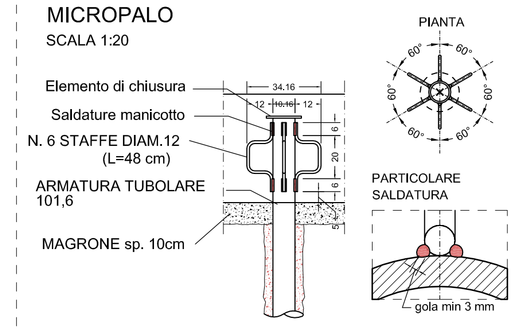

CARATTERISTICHE MICROPALI
– LUNGHEZZA PERFORAZIONE 6 m
– DIAMETRO PERFORAZIONE min ø160
– ARMATURA TUBO ø101,6/Sp. 8 mm
– LUNGHEZZA TUBO 6,4 m
– INIEZIONE GLOBALE UNICA (IGU) DELLA GUAINA A BASSA PRESSIONE (~5 atm)
– GIUNZIONI CON MANICOTTI FILETTATI
MALTA DI INIEZIONE: – Rapporto acqua/cemento <= 0,5 – Quantità cemento min. 300 kg/mc – Additivo antiritiro

Prima di procedere all'esecuzione delle opere previste nel presente progetto esecutivo, è obbligo dell'appaltatore il controllo di compatibilità e l'eventuale adattamento delle stesse, sulla scorta di un rilievo di dettaglio dello stato attuale dei luoghi. Gli adattamenti dovranno essere sottoposti all'approvazione della Direzione Lavori.

PARTICOLARE PIASTRA APPOGGIO HEA180
SCALA 1:10

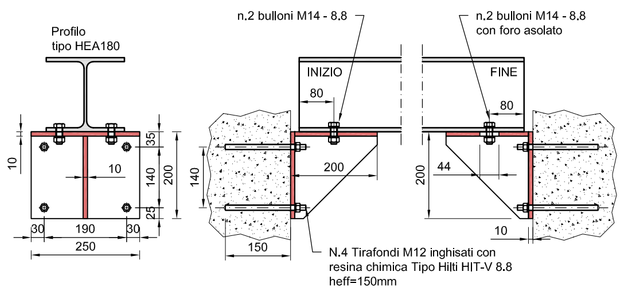

ARMATURE ZATTERA
SCALA 1:50

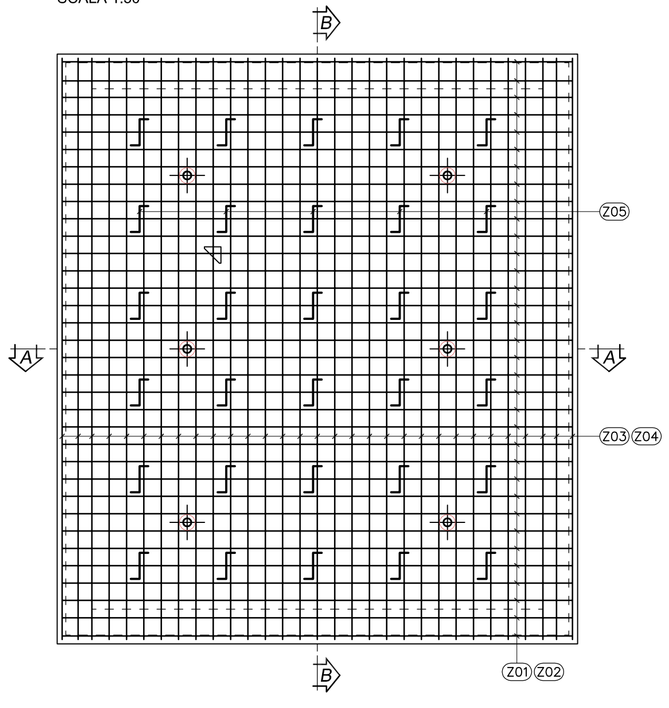

SEZIONE C-C
SCALA 1:50

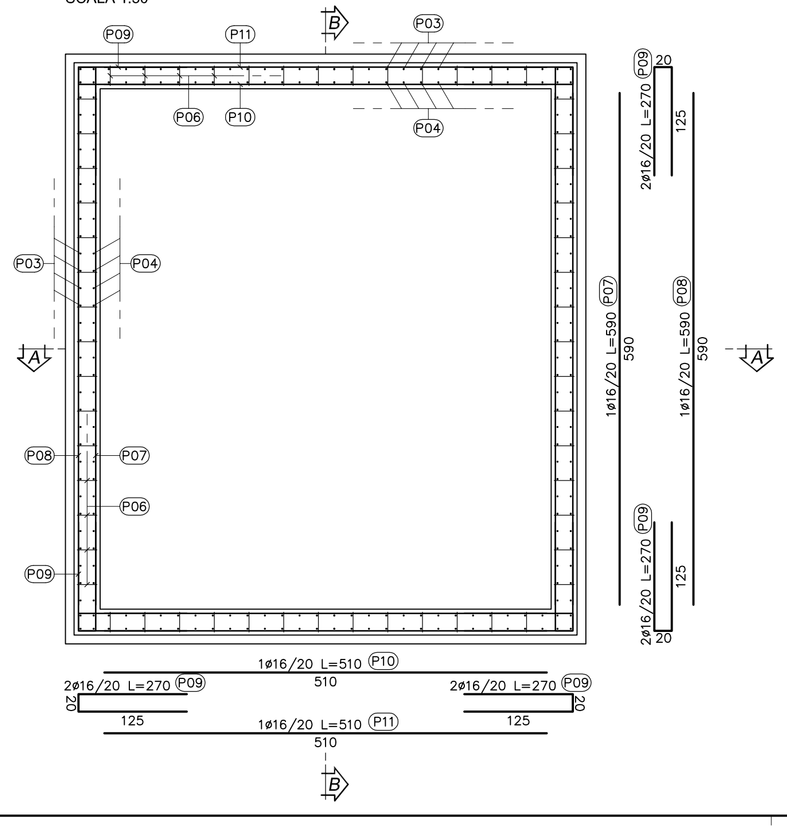

PARTICOLARE ARMATURA ZONA FORO
SCALA 1:20

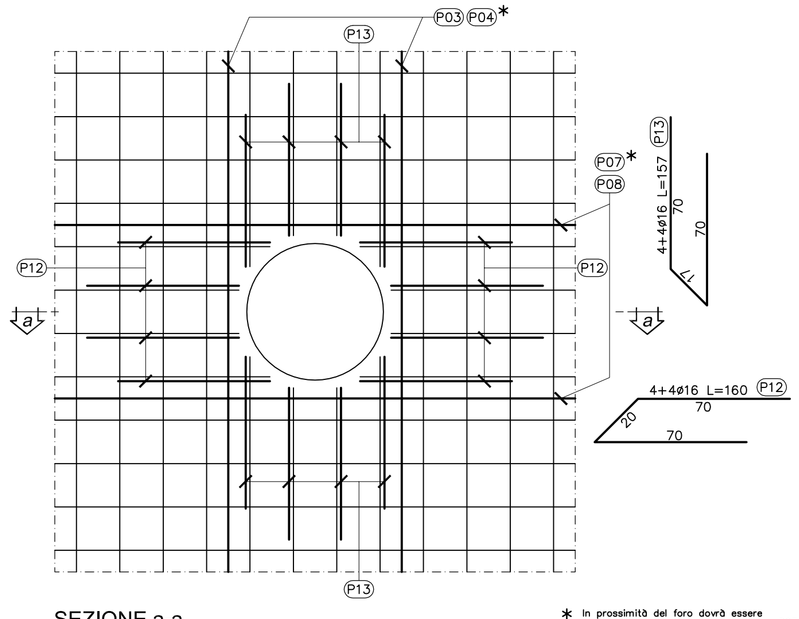

SEZIONE a-a
SCALA 1:20

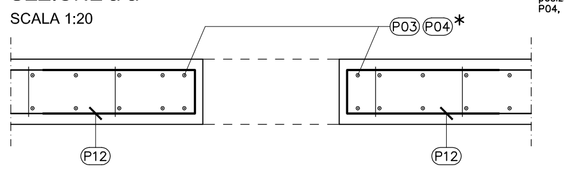

* In prossimità del foro dovrà essere posizionata una barra aggiuntiva tipo P03, P04, P07 e P08

COMUNE DI ANCONA
AREA LAVORI PUBBLICI - SETTORE INTERVENTI DI RIQUALIFICAZIONE URBANA EDILIZIA STORICO MONUMENTALE

RECUPERO DEL COMPLESSO MONUMENTALE DELLA MOLE VANVITELLIANA
PIANO NAZIONALE PER LE CITTÀ (ART.12 D.L.83/2012)
INTERVENTO 3 - RESTAURO E RECUPERO DEI DUE ULTIMI LATI DELLA MOLE:
LATO TERRA (BC)E LATO PORTA PIA (C-D)

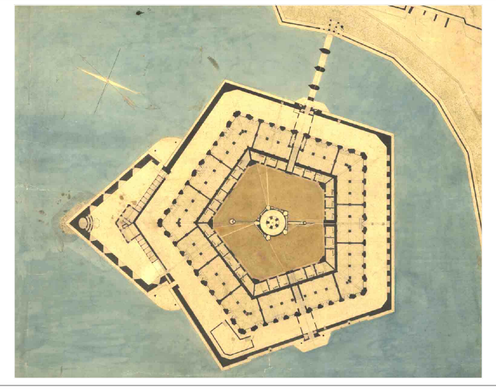

PROGETTO ESECUTIVO

21 VASCA - CARPENTERIE, ARMATURE E PARTICOLARI

Revisione	Data	Descrizione	Redatto	Verificato	Approvato
0	26/04/2017	EMISSIONE	F.FRATINI	G.DEZI	L.DEZI

I Progettisti architettonici: Arch. Patrizia Maria Piattelletti, Geom. Umberto Montesi — Comune di Ancona — Timbro e firma

II Progettista strutturale: Prof. ing. Luigino Dezi — Via di Passo Varano, 30/B - 60131 Ancona — Tel. 071 2900501 - Fax: 071 2855024 — e-mail: studeal@tiscali.it — Timbro e firma

II Responsabile del procedimento: Arch. Viviana Caravaggi Vivian — Timbro e firma